Instruktionsbog

Saunahus TALO L



Original brugsanvisning

Designet i Tyskland

VIGTIGT:

OPBEVAR TIL FREMTIDIG BRUG.
LÆS OMHYGGELIGT!

Indholdsfortegnelse

1. Generel information 3
1.1. Produktoversigt 3
1.2. Generel information 3
1.3. Oplysninger om garanti 3
2. Oplysninger om brugsanvisningen 4
2.1. Tilgængelighed af brugsanvisningen 4
2.2. Målgrupper for brugsanvisningen 4
2.3. Oplysninger om oversættelse 4
2.4. Forklaring af symboler 4
2.5. Generel information om brugsanvisningen 5
2.6. Tilsigtet brug 5
2.7. Generelle sikkerhedsanvisninger 5
3. Produktets egenskaber 7
3.1. Tekniske data 7
3.2. Beskrivelse af produktet 8
4. Leveringsomfang 9
5. Montering af saunaen 11
5.1. Sikkerhedsinstruktioner 12
5.2. Produktets opbygning 12
5.3. Saunaovn model: SCA-60 23
5.4. Sikkerhedsinstruktioner 24
5.5. Installation og elektrisk tilslutning 24
6. Sådan bruger du den 27
6.1. Sikkerhedsinstruktioner 27
6.2. Første ibrugtagning 28
6.3. Betjening 28
6.4. Betjeningselementer 29
6.5. Saunasten og saunagus 29
7. Fejlfinding 30

8. Vedligeholdelse og pleje....31
9. Afmontering....31
9.1. Sikkerhedsinstruktioner....31
10. Bortskaffelse....32
Elektriske og elektroniske apparater - Information til private husholdninger....33

Kære kunde,

Tak, fordi du har valgt et produkt fra **Home Deluxe GmbH**. Vi håber, at du får glæde af dit nye TALO L-saunahus.

Brugsanvisningen hjælper dig med installation, ibrugtagning, drift og vedligeholdelse af produktet. Brugsanvisningen og sikkerhedsanvisningerne skal læses omhyggeligt og i deres helhed. Overhold disse instruktioner for at undgå fare.

1. Generel information

1.1. Produktoversigt

Saunahus TALO L		Artikel-ID: 20462		Variant ID: 49389
Pakke 1/1		Artikel-ID: 20459		Variant ID: 49386

1.2. Generel information

For at kunne leve op til vores krav forbedrer vi hele tiden kvaliteten, forenkler montering og betjening og tilpasser produkterne til kundernes behov. På grund af disse ændringer findes den aktuelle version af brugsanvisningen på vores hjemmeside.

Betegnelsen "produkt" anvendes i brugsanvisningen til "TALO L-saunahuset", medmindre der henvises individuelt til saunaen eller saunaovnen.

1.3. Garanti

Det lovbestemte ansvar for mangler og garantirettigheder gælder fra købsdatoen.
Home Deluxe GmbH påtager sig intet ansvar for skader, der skyldes manglende overholdelse af brugsanvisningen. Reklamationer, der skyldes forkert installation eller brug, er udelukket fra garantien. I tilfælde af fejl på produktet bedes du kontakte vores kundeservice skriftligt ved hjælp af kontaktformularen på vores hjemmeside med angivelse af produktnavn, serienummer og et foto af typeskiltet:

Home Deluxe GmbH
Schanzeweg 2
32312 Lübbecke
Lübbecke, Tyskland
Tlf: +49 (0)5743 6181-0
www.home-deluxe-gmbh.de

Hvis du har yderligere spørgsmål, bedes du kontakte vores kundeserviceteam ved hjælp af kontaktformularen.

2. Oplysninger om brugsanvisningen

2.1. Tilgængelighed af brugsanvisningen

Brugsanvisningen er en del af produktet og skal opbevares komplet og i umiddelbar nærhed af produktet.

2.2. Målgrupper for brugsanvisningen

Brugsanvisningen skal læses og overholdes af alle personer, der er involveret i en af følgende aktiviteter eller anvendelser:

- Udpakning
- Montering / installation
- Ibrugtagning / betjening
- Vedligeholdelse / test / pleje
- Fejlfinding / reparation
- Bortskaffelse

2.3. Information om oversættelse

Den oprindelige brugsanvisning er skrevet på tysk. Alle andre tilgængelige sprog er en oversættelse af den tyske version.

2.4. Forklaring af symboler

Symbol	Forklaring af symbol
	**ADVARSEL** Dette symbol angiver mulige farer, der kan medføre dødsfald eller alvorlige kvæstelser. Den tilsvarende bemærkning skal læses, før du udfører det tilsvarende installations- eller anvendelsestrin.
	**INFO** Symbolet giver vigtige oplysninger og angiver materielle skader. Overhold disse, før du udfører det tilsvarende installations- eller anvendelsestrin, for at forstå problemer og undgå skader.
	**CE-mærkning** Symbolet erklærer, at produktet er i overensstemmelse med de gældende krav i Det Europæiske Fællesskab. Den aktuelle overensstemmelseserklæring kan fås ved henvendelse til Home Deluxe GmbH.
	**Læs brugsanvisningen** Symbolet angiver, at brugsanvisningen skal læses omhyggeligt, før produktet tages i brug.
	**Må ikke tildækkes** Symbolet angiver, at det er forbudt at placere noget på eller tildække den pågældende genstand.
	**Bortskaffelse af elektrisk og elektronisk udstyr** Elektrisk og elektronisk udstyr må ikke bortskaffes sammen med husholdningsaffald!
	**Vekselstrøm** Symbolet angiver, at produktet drives med vekselstrøm.

Symbol	Forklaring af symbol
	**Beskyttelsesklasse I** Symbolet angiver, at alle ledende husdele på udstyret skal forbindes med beskyttelsesledersystemet i den faste elektriske installation. Det er en beskyttende jordforbindelse. I tilfælde af fejlstrøm afbrydes kredsløbet af en sikring.
IPX4	**Beskyttelsesklasse** **1. Kodenummer:** Ikke testet **2. Kodenummer:** Beskyttelse mod vandsprøjt fra alle sider

2.5. Generel information om brugsanvisningen

Brugsanvisningen gælder for saunahuset TALO L. Den indeholder vigtige oplysninger om installation, drift, vedligeholdelse og rengøring. Brugsanvisningen, især sikkerhedsanvisningerne, skal læses omhyggeligt, før produktet tages i brug; opbevar brugsanvisningen på et sikkert sted. Brug kun produktet som beskrevet i denne brugsanvisning for at forhindre utilsigtet personskade eller skade. Hvis produktet overdrages til en tredjepart, skal denne brugsanvisning også overdrages.

2.6. Tilsigtet brug

Saunaen er af høj kvalitet, holdbar og udelukkende beregnet eller egnet til privat brug i et rimeligt og sædvanligt omfang. Desuden er vores produkt ikke beregnet til kommerciel brug. Kommerciel brug er kun tilladt med skriftlig tilladelse fra Home Deluxe GmbH.

Produktet er en sauna til udendørs brug og er udelukkende beregnet til saunaer til maks. 4 personer. Saunaovnen bruges udelukkende til at opvarme saunakabinen til saunatemperatur.

Brug kun produktet som beskrevet i denne brugsanvisning. Enhver anden brug betragtes som ukorrekt og kan resultere i materielle skader eller personskader. Producenten påtager sig intet ansvar for skader forårsaget af ukorrekt eller forkert brug.

2.7. Generelle sikkerhedsanvisninger

Generelle advarsler om fare



- Forkert håndtering kan føre til betydelige person- og materielle skader. Derfor må montering, installation, idriftsættelse, fejlfinding, vedligeholdelse og reparation kun udføres af kvalificerede personer.
- Monter **kun** produktet, hvis leveringsomfanget er komplet og i perfekt stand.
- Sørg for, at alle dele er ubeskadigede og korrekt monteret. Der er risiko for personskade ved forkert montering. Beskadigede dele kan påvirke sikkerhed og funktion.
- Sæt kun produktet op på et sikkert, plant og fast underlag.
- Produktet kan bruges af børn fra 8 år og opefter og af personer med nedsatte fysiske, sensoriske eller mentale evner eller manglende erfaring og viden, hvis de er blevet overvåget eller instrueret i at bruge produktet på en sikker måde og forstår de farer, der er forbundet med det.
- **Livsfare!** Der må ikke monteres dørlås eller anden låseanordning på saunaen/døren; der skal altid være fri adgang til saunakabinen.
- Foretag ikke ændringer på produktet
- Kontrollér fastgørelsen med jævne mellemrum.
- Hold kæledyr væk fra saunaen.

Fare for børn



- Hold børn væk fra emballagematerialet. Der er risiko for kvælning!
- Børn må ikke lege i eller på produktet.
- Hold børn væk fra saunaen og saunaovnen.
- Placer ikke produktet direkte eller i umiddelbar nærhed af et legeområde.
- Rengøring og brugervedligeholdelse må ikke udføres af børn uden opsyn.

Risiko for personskade
Forkert håndtering af produktet kan føre til skader.



- Der må ikke foretages designændringer på produktet. Eventuelle ændringer skal godkendes af producenten og udføres i overensstemmelse med producentens anvisninger.
- **Livsfare på grund af elektrisk spænding:** For at undgå forbrændinger eller elektrisk stød skal du sørge for, at ingen metalgenstande eller værktøj kommer i kontakt med varmeelementerne.
- **Livsfare på grund af** elektrisk **spænding**: For at undgå risikoen for elektrisk stød skal alle installationer og tilsvarende vedligeholdelsesarbejde udføres af en kvalificeret elektriker.
- **Livsfare på grund af elektrisk spænding:** Hvis netkablet til strømforsyningen er beskadiget, skal produktet tages ud af drift, indtil netkablet er blevet udskiftet af producenten, dennes kundeservice eller en kvalificeret elektriker.

Risiko for beskadigelse



- Forkert håndtering af produktet kan føre til skader.
- **Livsfare på grund af elektrisk spænding:** Reparations- og vedligeholdelsesarbejde på det elektriske system må kun udføres af en kvalificeret elektriker.

Risiko for eksplosion



- I tilfælde af brand skal brandvæsenet straks underrettes, og det skal sikres, at der ikke opholder sig personer i saunaen.
- **Forsigtig:** Opbevar ikke let antændelige, brændbare eller eksplosive stoffer inde i produktet. Meget brandfarlige stoffer kan bryde i brand.

3. Produktets egenskaber

3.1. Tekniske specifikationer

Sauna	
Saunaens materiale	Grantræ
Udvendige mål (B x D x H)	221 x 217 x 220/206 cm
Indvendige mål (B x D x H)	ca. 180 x 180 x 209/194 cm
Væggenes tykkelse	38 mm tyk
Øverste sæde (B x D)	ca. 180 x 56 cm
Nederste sæde (B x D)	ca. 180 x 40 cm
Bruttovægt	510 kg
Betjening af saunaen	maks. 4 personer
Dørens åbningsvinkel	90°
Dør	6 mm ESG (hærdet sikkerhedsglas)

Saunaens varmelegeme	
Forsyningsspænding	380 - 415 V AC
Frekvens	50 - 60 Hz
Udgang	6 kW
Beskyttelsesklasse	I
Beskyttelsesklasse[1)]	IPX4
Dybde	300 mm
Bredde	400 mm
højde	580 mm
Temperatur	max. 80 - 100°C

Sauna-lampe	
Forsyningsspænding	220 - 240 V AC
Frekvens	50 - 60 Hz
Nominel effekt	maks. 40 W / E27
Beskyttelsesklasse[1)]	IPX4

1) IPX4: Beskyttelse mod vandsprøjt

Dimensionelle tegninger

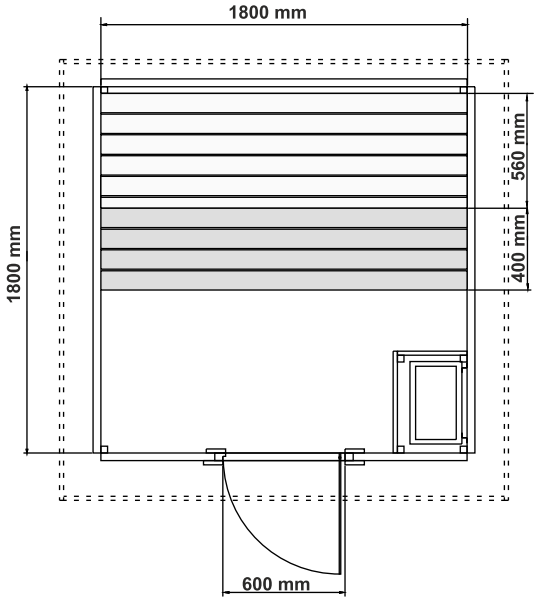

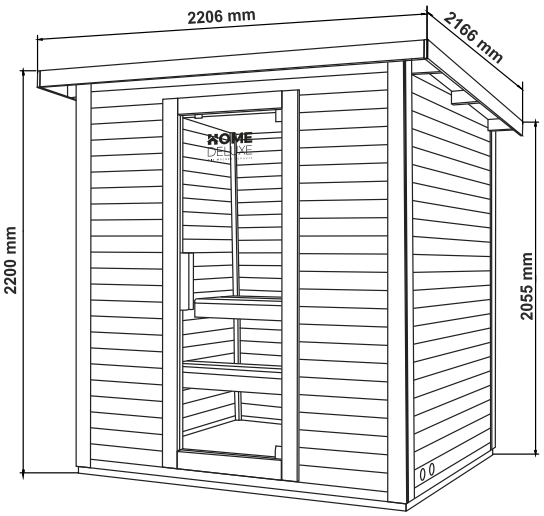

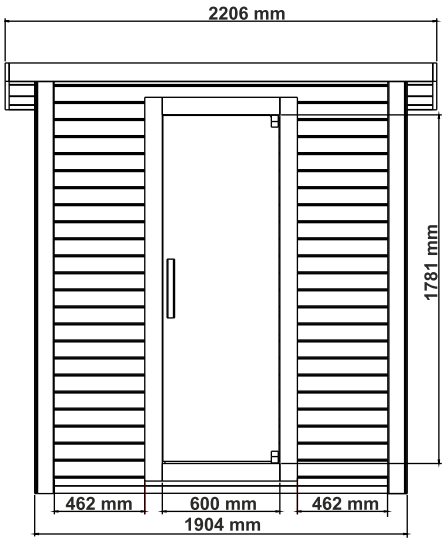

3.2. Beskrivelse af produktet

Saunahuset i traditionelt design tilbyder en allround-pakke med en 6 kW saunaovn, saunaspand, saunaske, timeglas, termometer og saunasten. Den udendørs sauna af nordisk gran er robust og ideel til udendørs brug. Designet i høj kvalitet gør dette saunahus til et smykke i din have.

Indenfor har saunahuset plads til op til 4 personer. Slap uforstyrret af i din have, og nyd dine wellness-timer i fred og ro.

Belysningen leveres af en lampe, der fordeler lyset behageligt og skaber en hyggelig atmosfære.

Gran er en af de mest populære saunatræer. Det er meget velegnet til konstruktion af saunaer, da nordisk gran er stærkt og robust. Det udstråler en behagelig duft af gran inde i saunaen. Den rammeløse dør er lavet af 6 mm tykt sikkerhedsglas.

4. Leveringens omfang

Tjek emballagen for ydre skader ved levering. Desuden skal du straks efter udpakningen kontrollere, at leveringsomfanget er komplet, og at produktet og alle komponenter er i perfekt, ubeskadiget stand. Installer kun produktet, hvis leveringsomfanget er komplet og ubeskadiget.

E27 LED-pæren er ikke inkluderet i leveringsomfanget og kan købes hos en forhandler.

Notér kontrolboksens serienummer, da dette nummer er nødvendigt i tilfælde af reparation eller ved bestilling af reservedele.

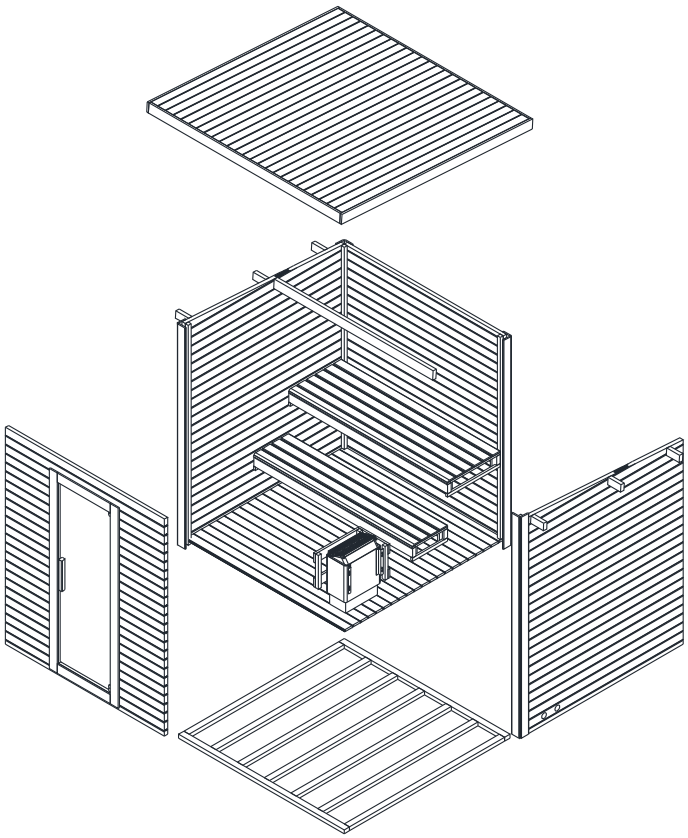

Saunaens enkelte dele

Nr.	Beskrivelse	Antal	Billeder
1.	Lang sideplade (1800 x 97 x 38 mm)	66	
2.	Sideboard kort (559 x 97 x 38 mm)	60	
3.	Lodret dørkarm (1961 x 90 x 65 mm)	2	
4.	Vandret dørkarm (600 x 90 x 65 mm)	2	
5.	Lodret dørhængsel (1781 x 27 x 13 mm)	1	
6.	Vandret dørhængsel (573 x 27 x 13 mm)	1	
7.	Lodret yderliste (2160 x 90 x 13 mm)	8	
8.	Ovnbeskyttelsesgitter til hjørnestolpe (330 x 33 x 33 mm)	4	
9.	Lang ovnbeskyttelsesplade (500 x 90 x 20 mm)	2	
10.	Kort ovnbeskyttelsesplade (338 x 90 x 20 mm)	2	
11.	Hjørnestolper (2155 x 33 x 33 mm)	4	

Nr.	Beskrivelse	Antal	Billeder
12.	Skrå toprammeskinne (1800 x 167 x 38 mm)	2	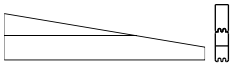
13.	Rammeskinne bred i toppen (1800 x 82 x 38 mm)	2	
14.	Smal øverste rammeliste (1800 x 46 x 38 mm)	2	
15.	Udvendigt dørhåndtag (300 x 40 x 40 mm)	2	
16.	Ventileret sideplade i midten (1800 x 97 x 38 mm)	1	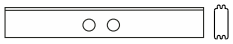
17.	Rammeliste, bund (1800 x 54 x 38 mm)	4	
18.	Sideplade ventileret udvendigt (1800 x 97 x 38 mm)	1	
19.	Indvendigt dørhåndtag (300 x 40 x 40 mm)	2	
20.	Smal tagplade (2126 x 51 x 20 mm)	1	
21.	Bred tagplade (2126 x 97 x 20 mm)	24	
22.	Tagstøtte (145 x 90 x 38 mm)	6	
23.	Gulvets sidelister (1876 x 40 x 40 mm)	2	
24.	Gulvstiver (1796 x 40 x 40 mm)	10	
25.	Øverste bænksæde (1798 x 560 x 33 mm)	1	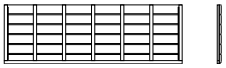
26.	Smalt gulvbræt (1796 x 56 x 20 mm)	1	
27.	Bredt gulvbræt (1796 x 97 x 20 mm)	20	
28.	Nederste bænk (1798 x 400 x 33 mm)	1	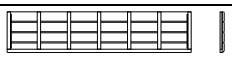
29.	Bænkbjælke (1798 x 90 x 40 mm)	4	
30.	Bænkstøtte til øverste sæde (558 x 115 x 40 mm)	2	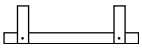
31.	Sædebænkens nederste støtte (398 x 115 x 40 mm)	2	
32.	Tagbjælke (1800 x 90 x 40 mm)	1	
33.	Udvendig tagplade (2166 x 95 x 20 mm)	4	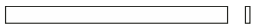
34.	Glasdør (1767 x 594 x 6 mm)	1	
35.	Isoleringsfolie (2220 x 1000 mm)	2	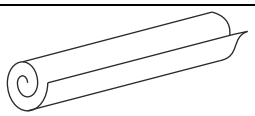
36.	Helvedesild (1010 x 320 mm)	50	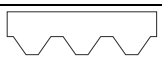
37.	Hængsel til dør	2	
38.	Afstandsstykke	40	

Nr.	Beskrivelse	Antal	Billeder
39.	Sauna-spand	1	
40.	Sauna-slev	1	
41.	Timeglas	1	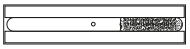
42.	Saunaovn (inkl. saunasten)	1	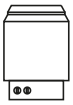
43.	Lampeskærm	1	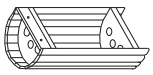
44.	Dæksel til lampe	1	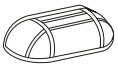
45.	Termometer	1	

Materiale til montering

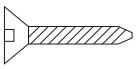						 Dæksel af træ	 Klemme	
Ø3x16	Ø4x35	Ø4x50	Ø4x60	Ø4x70	Ø6x60	Ø10,5x Ø16		Ø60 x 10
16x	80x	40x	215x	48x	2x	2x	1x	4x

5. Installation af saunaen

Installationssted



Installationen af saunaen kan være reguleret af statens bygningsreglement. Tjek med den relevante myndighed, om der kræves en byggeansøgning til saunaen. Tilladelsen til opstilling kan inddrages af myndighederne, hvis opstillingsbetingelserne ikke overholdes.

- Tal med den relevante myndighed, før du sætter den op.
- Overhold de gældende regler.
- Installer produktet på en plan, fast overflade.
- Hold en sikkerhedsafstand på mindst 2 meter til andre strukturer. Det gør installationen lettere og kan redde liv i tilfælde af brand.

Vær opmærksom på: Efter installationen skal du behandle ydersiden af din sauna med en kommercielt tilgængelig træbejdse, og tjekke belægningen årligt, da det kan være nødvendigt at forny den.

Bemærk: Tjek Tjek undersænkningerne og diameteren på borehullerne for at undgå at beskadige træet.

5.1. Sikkerhedsinstruktioner

Følgende sundheds- og sikkerhedsoplysninger skal læses omhyggeligt.

Risiko for personskade
Forkert håndtering under monteringen kan føre til skader.

- Dit produkt bliver leveret i flere pakker. Sørg for, at pakkerne åbnes øverst. Vær meget forsigtig, når du åbner pakkerne, da der er skrøbelige dele og glas i pakkerne.
- Saml **kun** produktet, hvis leveringsomfanget er komplet og ubeskadiget.
- Sæt kun produktet op på en sikker, plan og fast overflade.
- For at undgå skader skal der være mindst 3 personer til at samle produktet.
- Kast ikke med saunastenene.
- Placer ikke saunastenene mellem varmeelementerne.
- Undgå direkte tryk på varmelegemerne, når du stabler saunastenene.
- Placer de store saunasten nederst, når de fyldes. Sørg for, at de ikke placeres for tæt, så luften stadig kan cirkulere.
- Fjern ødelagte eller beskadigede sten fra saunaovnen.
- Placer ikke for mange saunasten på saunaovnen.
- Placer ikke genstande på saunastenene; produktets ventilation skal garanteres.
- Brug beskyttelsestøj som f.eks. sikkerhedssko og beskyttelseshandsker under installationen.
- Hold børn væk fra opstillingsstedet under monteringen af produktet. Leveringsomfanget indeholder små dele, der kan sluges eller forårsage alvorlig personskade.
- **Vi gør opmærksom på, at Home Deluxe GmbH ikke påtager sig omkostninger til montering eller manuelle ydelser - som f.eks. elektrikeromkostninger eller tilsvarende specialistomkostninger.**

5.2. Produktets opbygning

Produktet leveres adskilt og kræver en vis indsats for at blive samlet. Følg monteringsvejledningen omhyggeligt. Produktets funktion og sikkerhed kan ikke garanteres, hvis instruktionerne ikke følges.

Nødvendigt værktøj

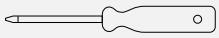	Skruetrækker		Målebånd
	Spiralboremaskine	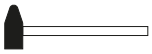	Hammer
	Unbrakonøgle	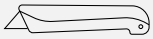	Skærekniv
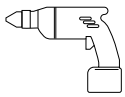	Boremaskine		Trappestige
	Vaterpas		Blyant
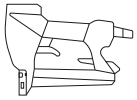	Hæftemaskine	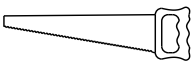	Sav

Forberedelse til montering af saunaen:

Installer **kun** produktet på en flad, jævn overflade. For bedre stabilitet anbefaler vi at lægge et fundament

eller lignende.

Tilslutning af saunaovnen

Den elektriske tilslutning af saunaovnen må kun udføres af en kvalificeret elektriker under hensyntagen til de aktuelle, gyldige elektriske sikkerhedsbestemmelser.

Trin 1: Montering af bundrammen til gulvet

- Skru gulvstiverne (**24)** fast på gulvets sideskinner (**23**) på bundrammen, og sørg for korrekt afstand.

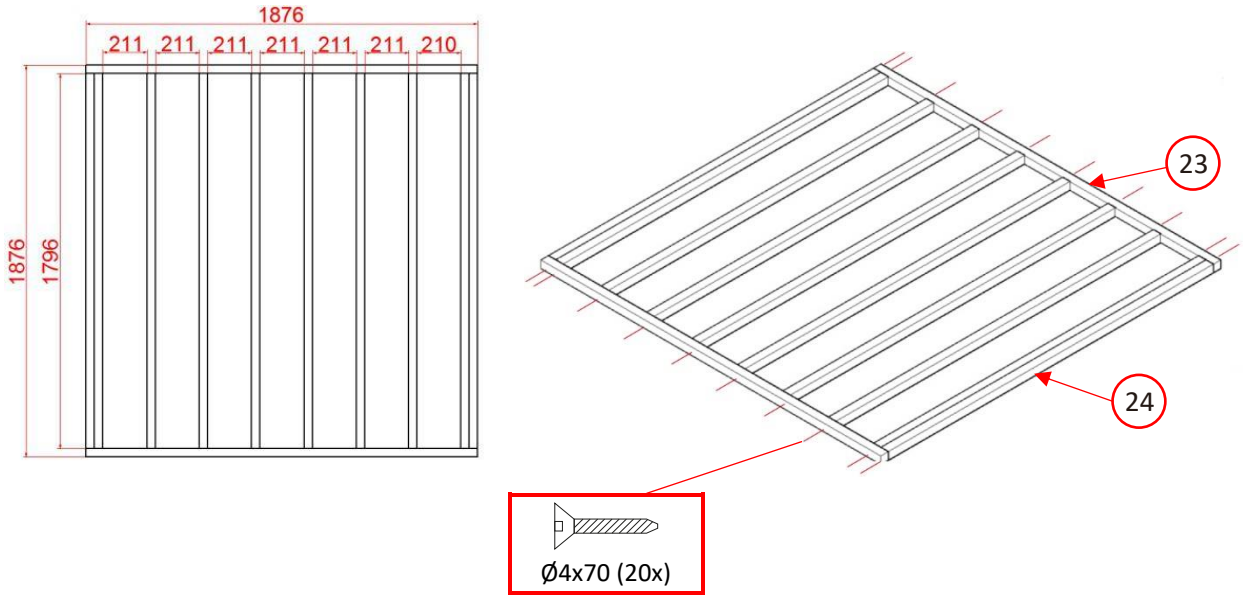

Trin 2: Montering af afstandsstykkerne

- Brug en hammer til at hamre afstandsstykkerne (**38**) ind i bundrammen, og fordel dem som vist nedenfor.

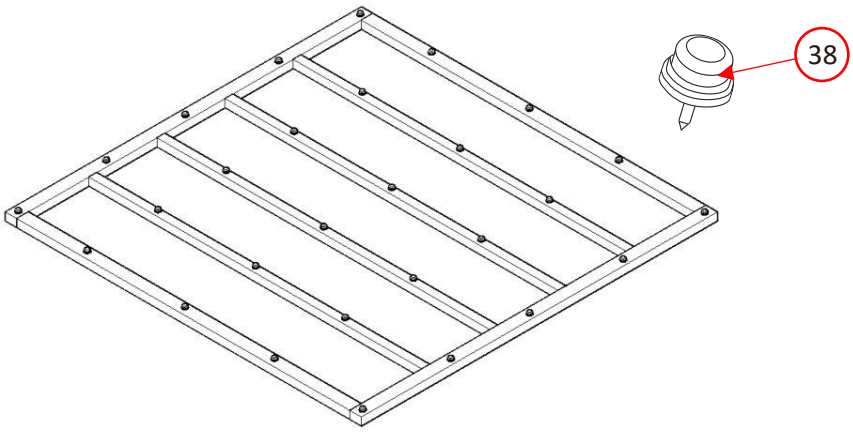

Trin 3: Montering af rammelisten på bundrammen

- Vend bundrammen til siden med afstandsstykkerne.
- Skru 4x rammelisten (**17**) på bundrammen, og sørg for, at hjørnerne på rammelisten rører ved indersiden. (**se markering**)

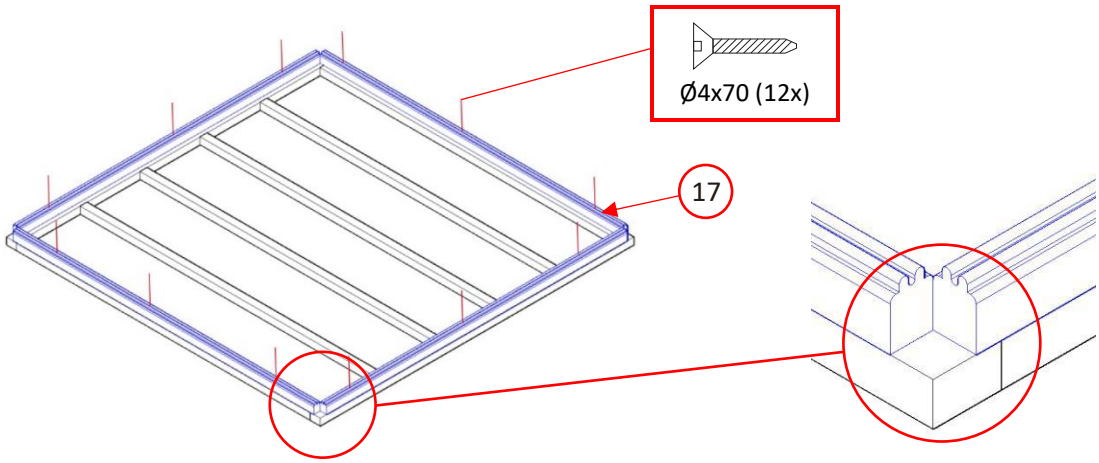

Trin 4: Montering af gulvet

- Læg 20x gulvplade (**27**) og 1x gulvplade **(26)** mellem rammelisterne.

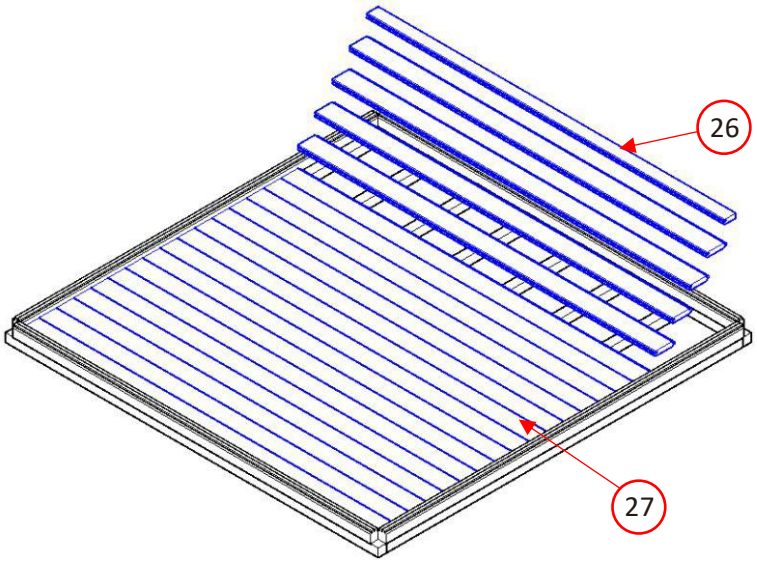

Trin 5: Montering af hjørnestolperne

- Placer hjørnestolperne (**11**) i hvert hjørne. Bor 2 gange gennem hver rammeliste. Skru hjørnestolperne fast til rammelisten gennem det borede hul. (**se nedenfor**)

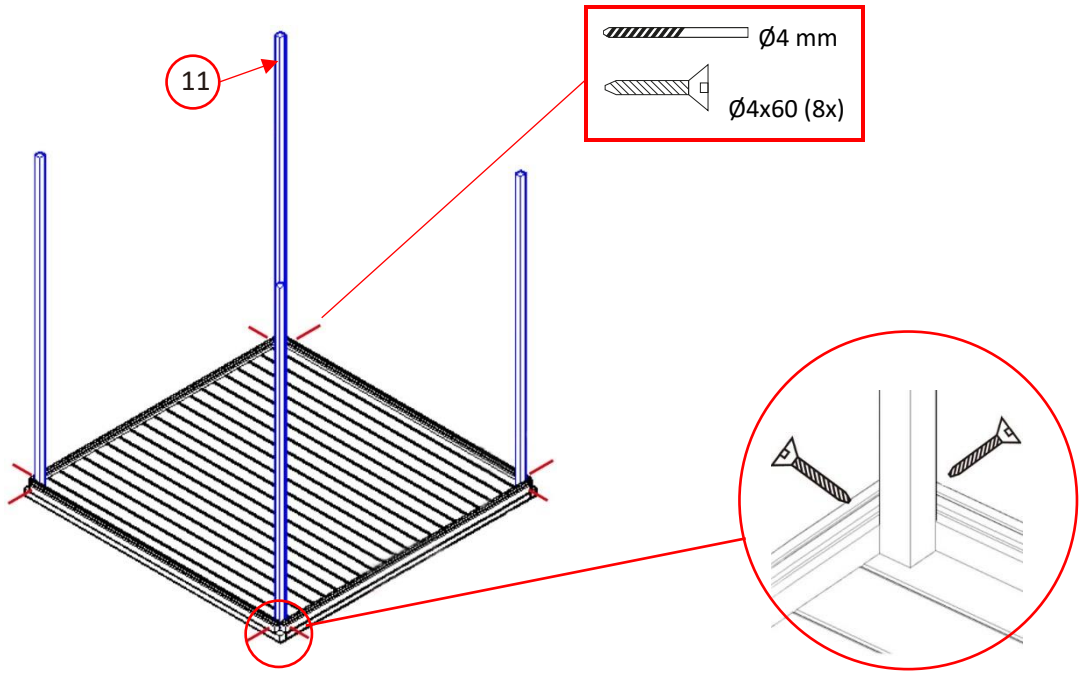

Trin 6: Samling af sidepanelerne

- Forbor alle lange sideplader (**1**, **16**, **18**) 1x i begge ender. (**se nedenfor**)
- Forbor alle korte sideplader (**2)** i den ene ende.
- Skru de forborede sidebrædder fast på hjørnestolperne. (**se nedenfor**)
- Placering af de ventilerede sidebrædder: **Nr. 16**, bagvæg, 8. bræt fra bunden.
  Nr. 18, højre side, 2. bræt fra bunden.
- Tryk 4x ventilation udefra ind i sidebrædderne (**16**, **18**).

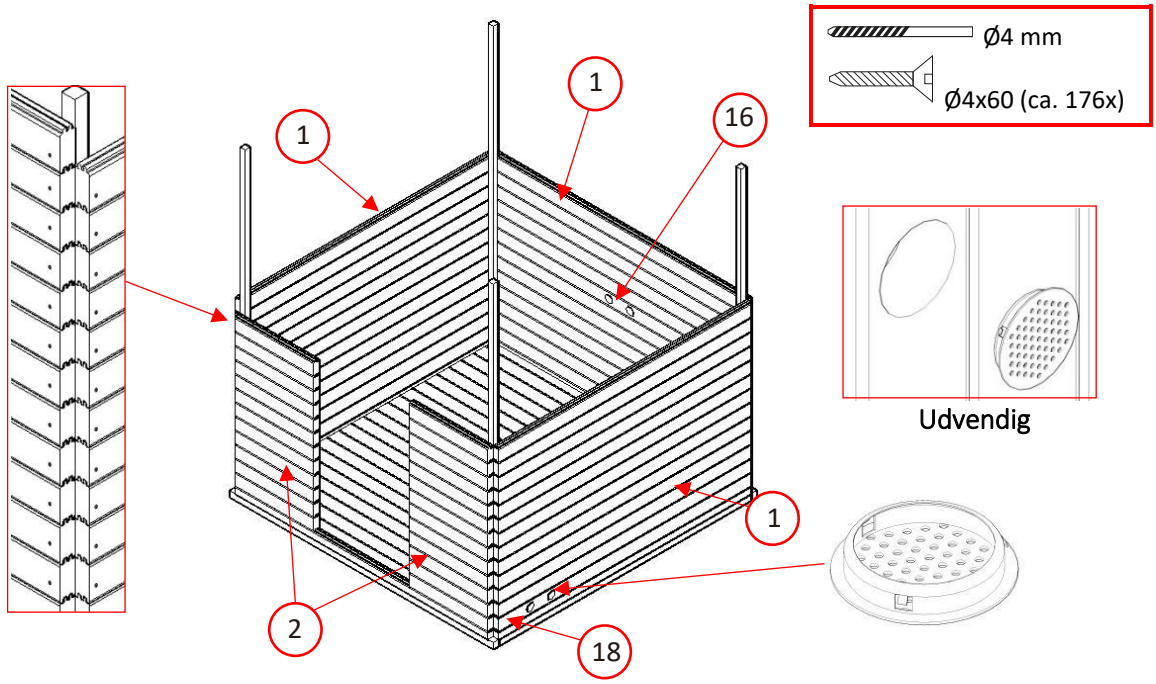

Trin 7: Montering af dørkarmen

- Forbor de lodrette dørkarme (**3**) 2 gange i toppen og 2 gange i bunden. (**se nedenfor**)
- Skru dørkarmene (**3**, **4)** sammen, og skub dem ind i sidepladerne ovenfra.
  Sørg for, at rammen sættes ind i rette vinkler, ellers passer døren ikke.

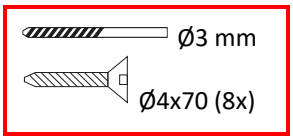

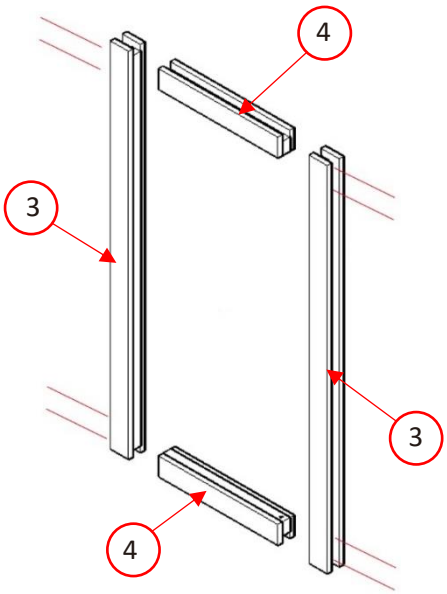

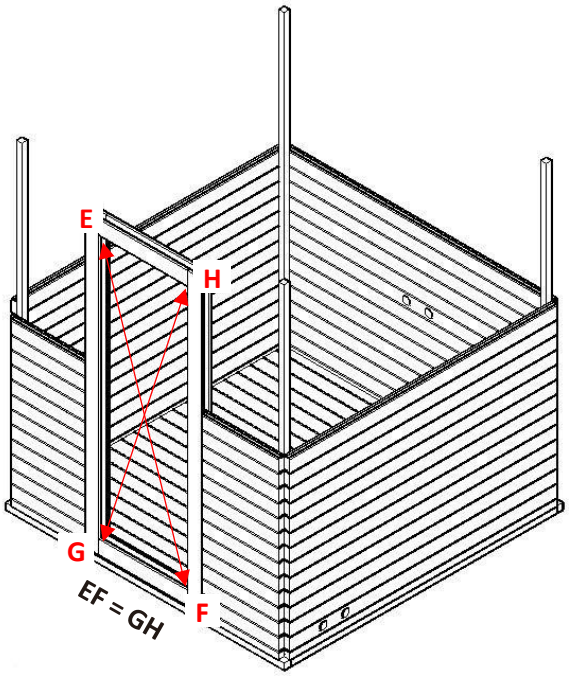

Trin 8: Samling af tagrammen

- Forbor rammelisterne **(12, 13**, **14)** i hjørnerne (**ligesom sidebrædderne**).
- Placer rammelisterne på sidebrædderne, og skru dem fast på hjørnestolperne.

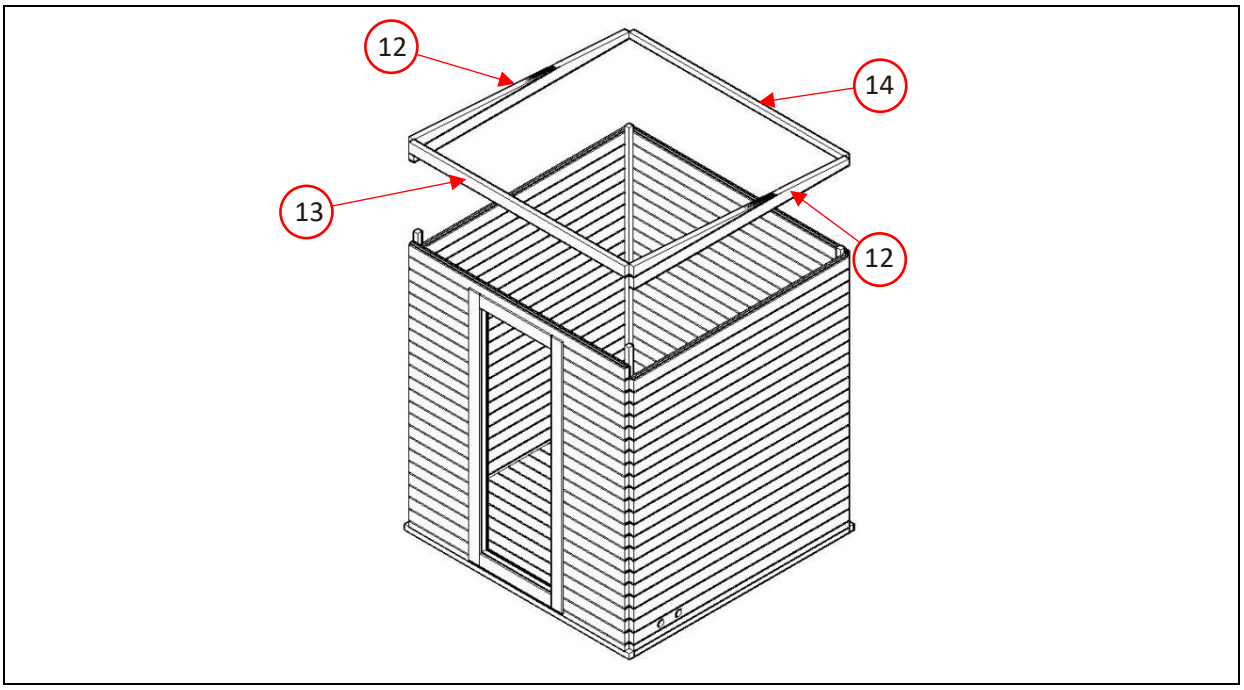

Trin 9: Montering af tagbjælker og tagstøtte

- Afkort hjørnestolperne, så de ikke længere stikker ud.
- Skru den midterste tagbjælke (**32)** og de 6 sidetagstøtter (**22)** fast på rammen indefra. (**se nederst til højre**)

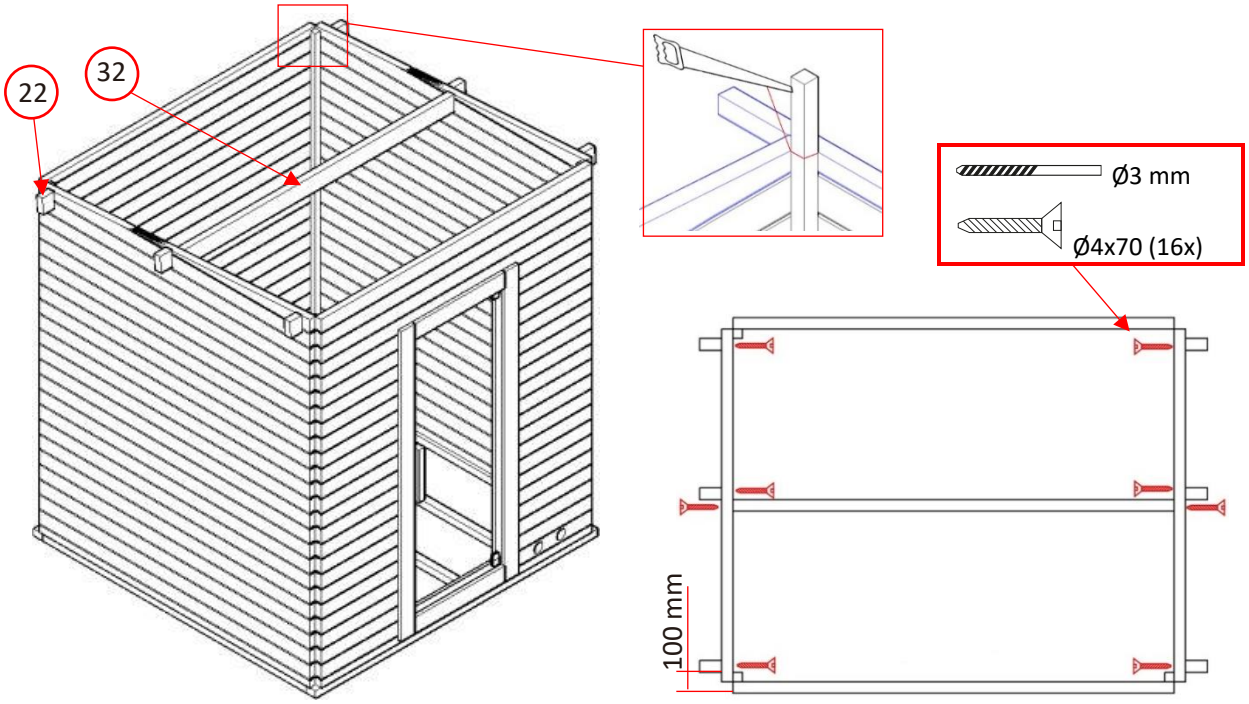

Trin 10: Montering af saunatag

- Forbor tagpladerne (**20, 21)**, og skru dem fast på taget. (se nedenfor)
  Sørg for, at tagpladerne er skruet fast til rammen/tagstøtterne.

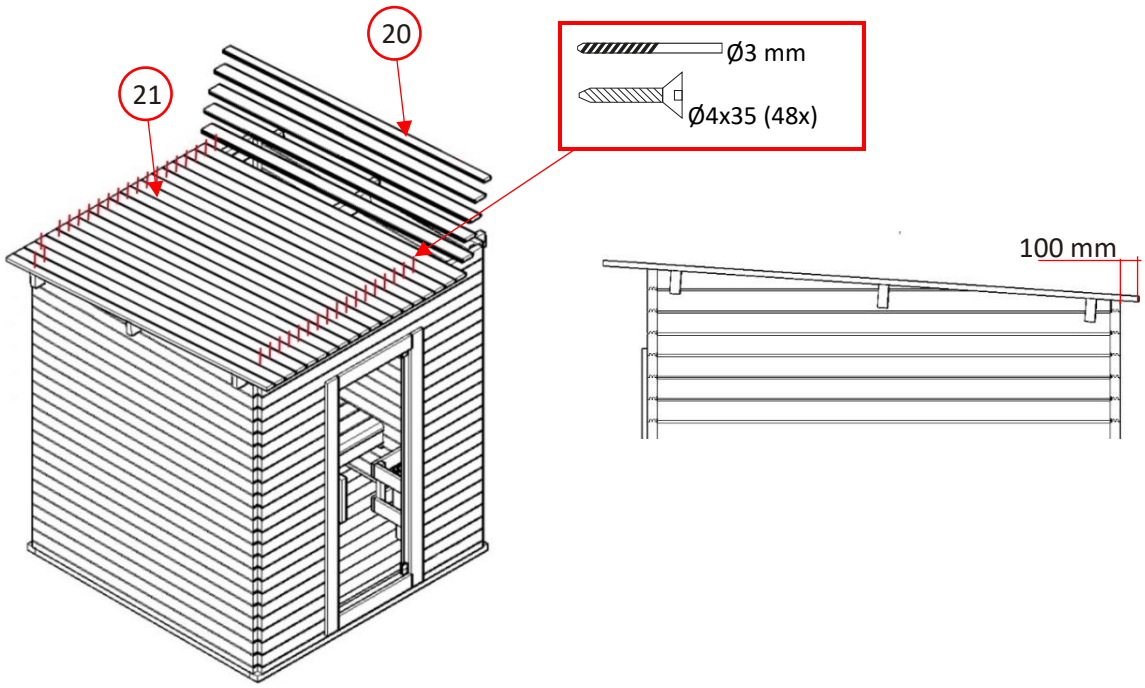

Trin 11: Montering af sædebænkens støtte (sidevægge)

- Skru de to sædebænkbeslag (**30**, **31**) fast på begge sidevægge.
  Sørg for, at bænkholderne er monteret vandret og i den rigtige højde.

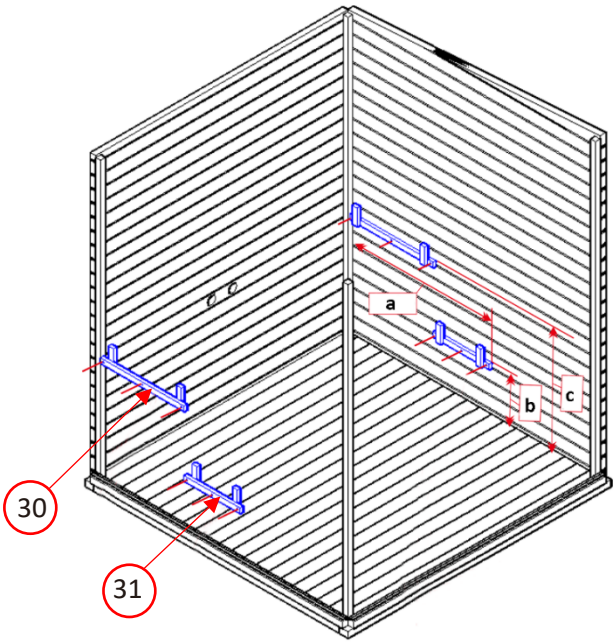

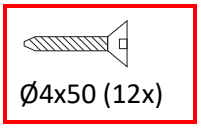

Afstand
a = 1070 mm
b = 350 mm
c = 750 mm

Trin 12: Samling af sædebænkebjælker og sædebænke

- Skru hver sædebænkebjælke (**29**) fast til sædebænkeholderen med 4 skruer.
- Placer sædebænkene (**25**, **28**) på sædebænkens bjælker. (behøver **ikke at** blive skruet sammen)

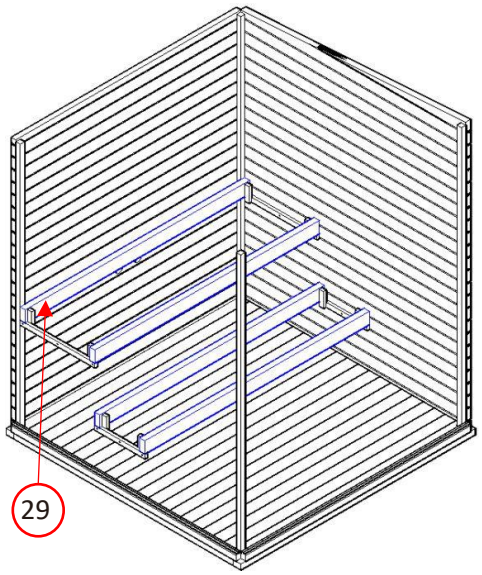

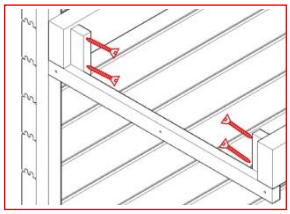

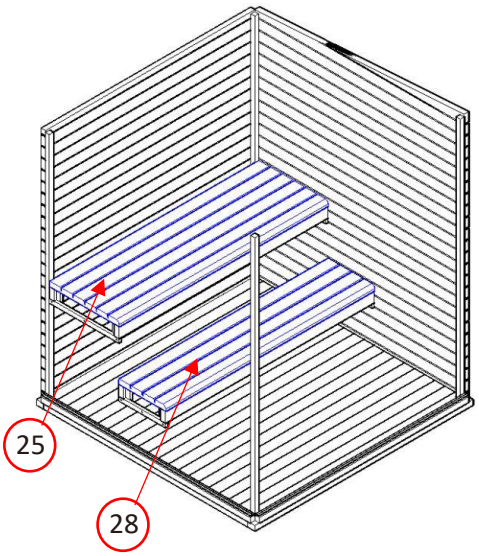

Trin 13: Installation af saunaovnen

- Monter saunaovnen på sidevæggen ved hjælp af det medfølgende monteringsmateriale. Ret saunaovnen lodret ind, og overhold installationsmålene. (**se kapitlet "Installation og elektrisk tilslutning"**)
- Væggen bag saunaovnen må ikke beklædes med materialer som f.eks. asbest eller eternitplader, da denne form for beklædning kan medføre høje temperaturer og risiko for forbrændinger. Brug kvalificerede materialer til lofter og vægge.

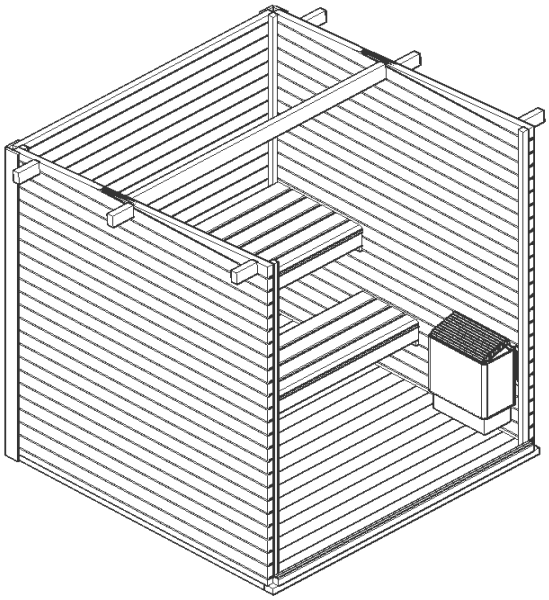

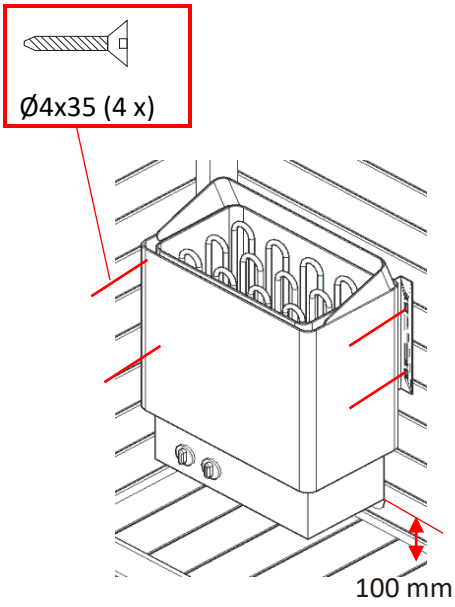

Trin 14: Installation og elektrisk tilslutning af saunaovnen

- Bor en kabelkanal under saunaovnen gennem sidevæggen, hvor strømkablet kan lægges. (**se markering**)
- Tilslut saunaovnen til strømforsyningen. Den elektriske tilslutning af saunaovnen må **kun** udføres af en autoriseret elektriker under hensyntagen til de gældende elektriske sikkerhedsforskrifter (**se kapitlet "Saunaovn model: SCA-60"**).

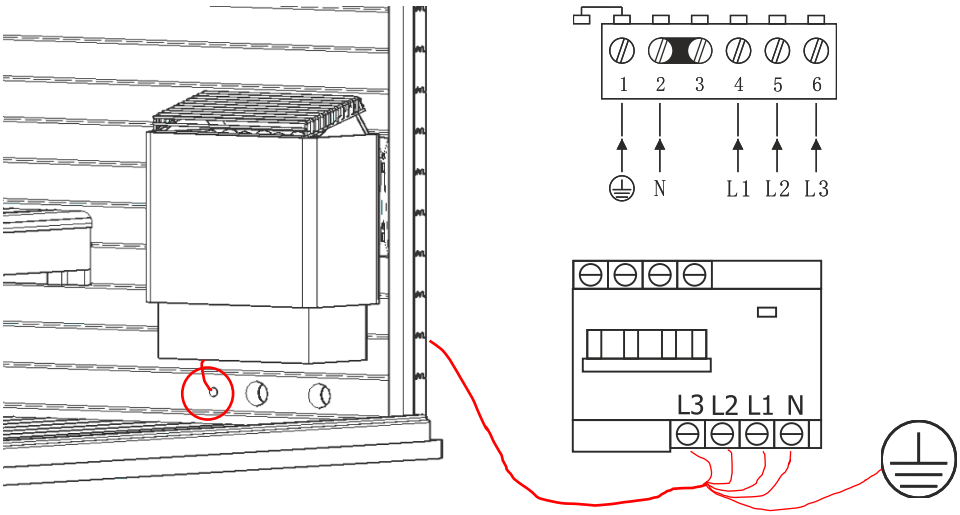

OBS: Saunaovnen **skal** installeres i en afstand af 100 mm fra gulvet på sidevæggen.

Trin 15: Montering af beskyttelsesgitteret

- Efter den elektriske tilslutning skal du montere beskyttelsesgitteret omkring saunaovnen.
- Skru delene af varmelegemets sikkerhedsgitter (**8, 9, 10**) sammen.
- Skru derefter ovnens sikkerhedsgitter fast på produktets for- og sidevægge.

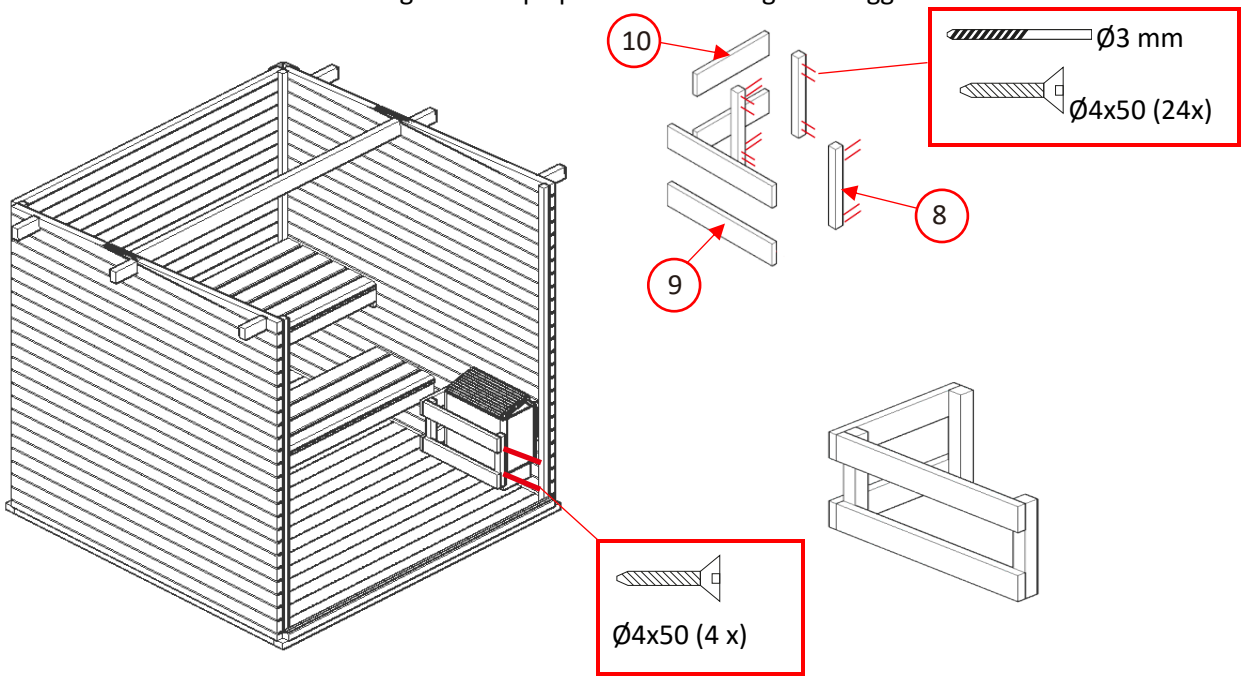

Trin 16: Montering af de ydre lister

- Bor 3x med jævne mellemrum gennem de lodrette yderlister (**7**).
- De ydre lister skal røre lidt ved kanterne, men **må ikke** overlappe hinanden. (**se illustrationen nedenfor til højre**)
- Skru de udvendige lister fast på produktet. (**se illustrationen nedenfor til højre**)
- Skær de udvendige lister til i længden, så de passer godt mellem gulv og tag.
  Sørg for, at hullerne er placeret, så skruen går i indgreb i sidevæggene.

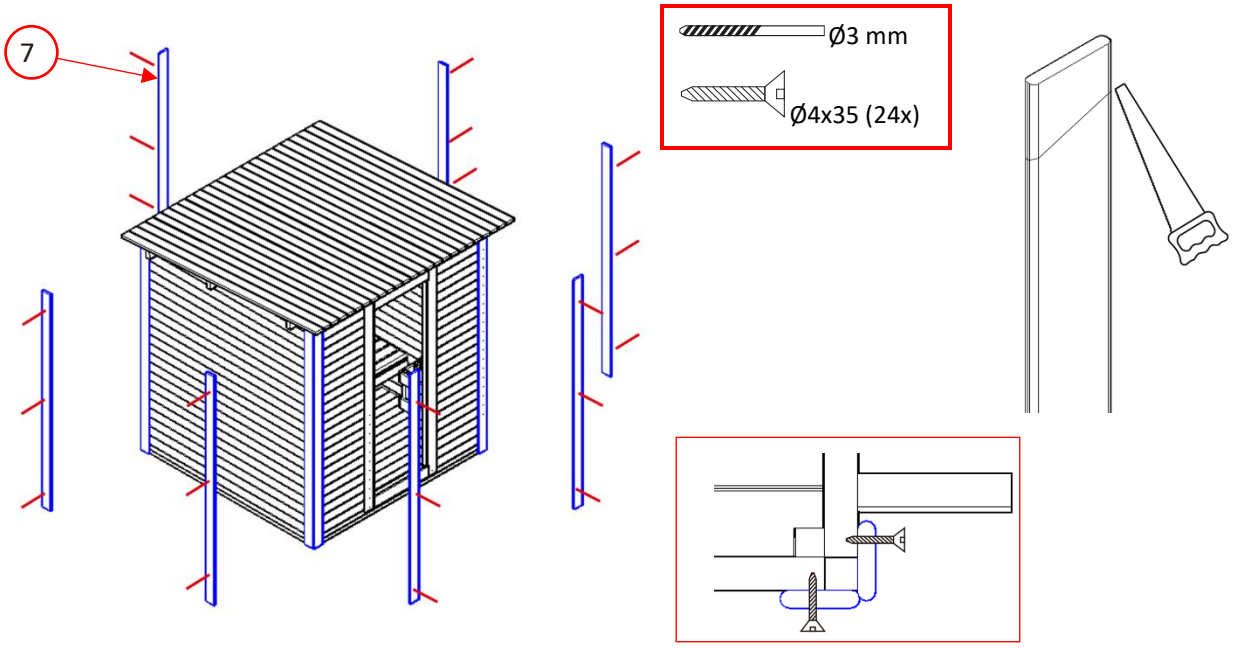

Trin 17: Montering af glasdøren

- Skru 4x tagpladerne på ydersiden (**33**) rundt om tagrammen.
- Monter dørhåndtaget (**15**, **19**), og skru det fast indefra, og tryk derefter hætterne på skruerne som vist nedenfor.
- Monter hængslerne (**37**) på glasdøren **(34)** som vist nedenfor.
- Sæt klemmen på glasdøren; den skal flugte med magneten.
- Forbor dørstopperne **(5**, **6**) 3 gange med jævne mellemrum.
- Skru dørstopperne ind i dørkarmen, og vær opmærksom på magnetens placering. (**se markering nedenfor**)

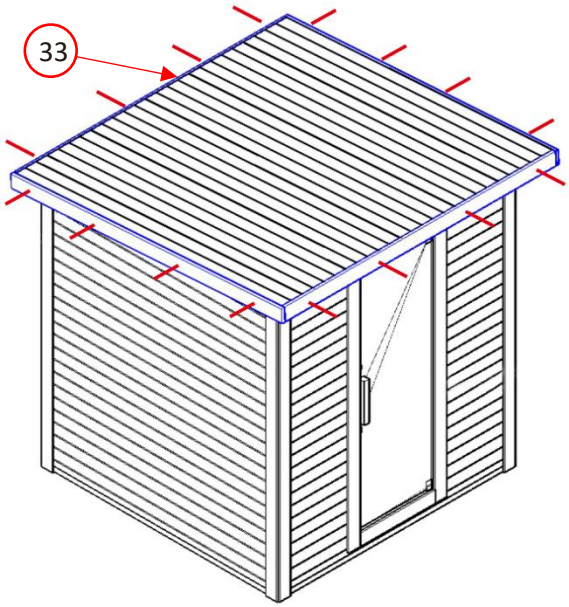

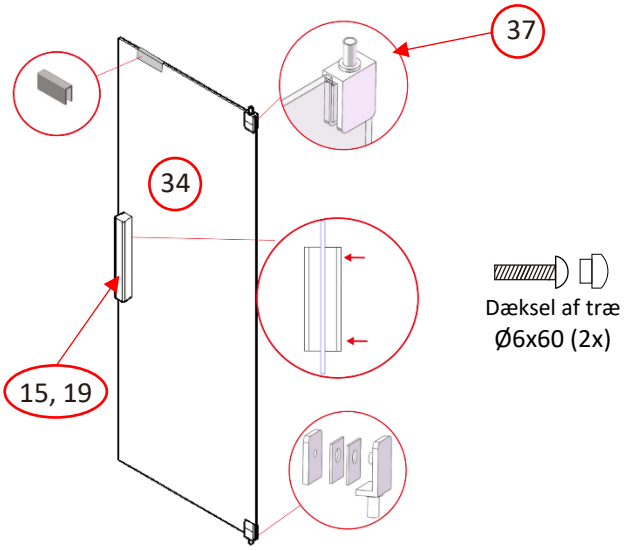

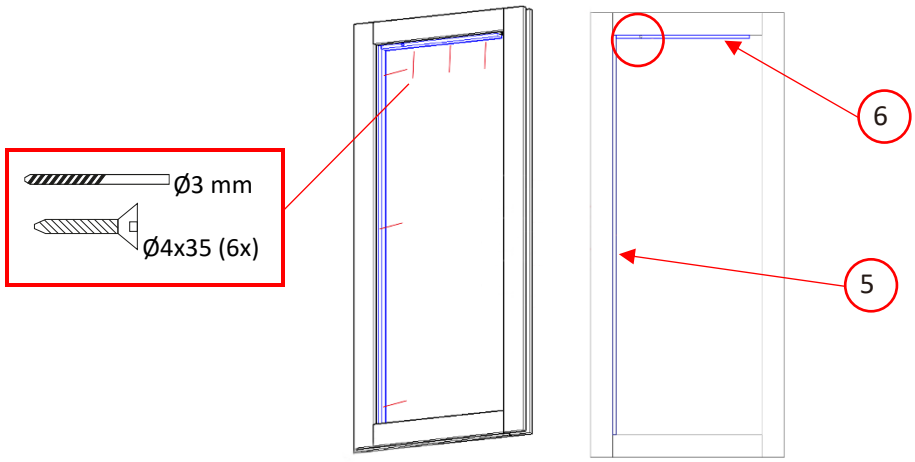

Trin 18: Montering af helvedesild:

- Placer isoleringsfolien (**35**) plant på taget, fri for bobler og folder. Eventuel overskydende folie kan fjernes med en hobbykniv.
- Læg helvedesild på taget. (**Lægningsplan, se nedenfor**)
- Det er bedst at fastgøre shinglerne med en hæftepistol.
- De næste rækker helvedesild skal overlappe hinanden lidt.
- Gentag disse trin for de resterende helvedesild.
- Fremspringende helvedesild kan fjernes med en hobbykniv til sidst.

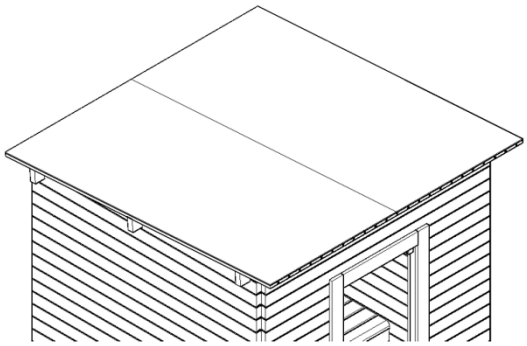

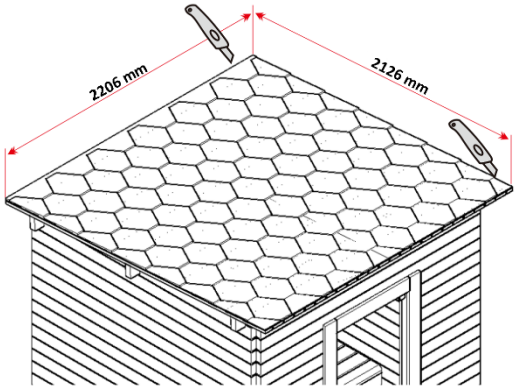

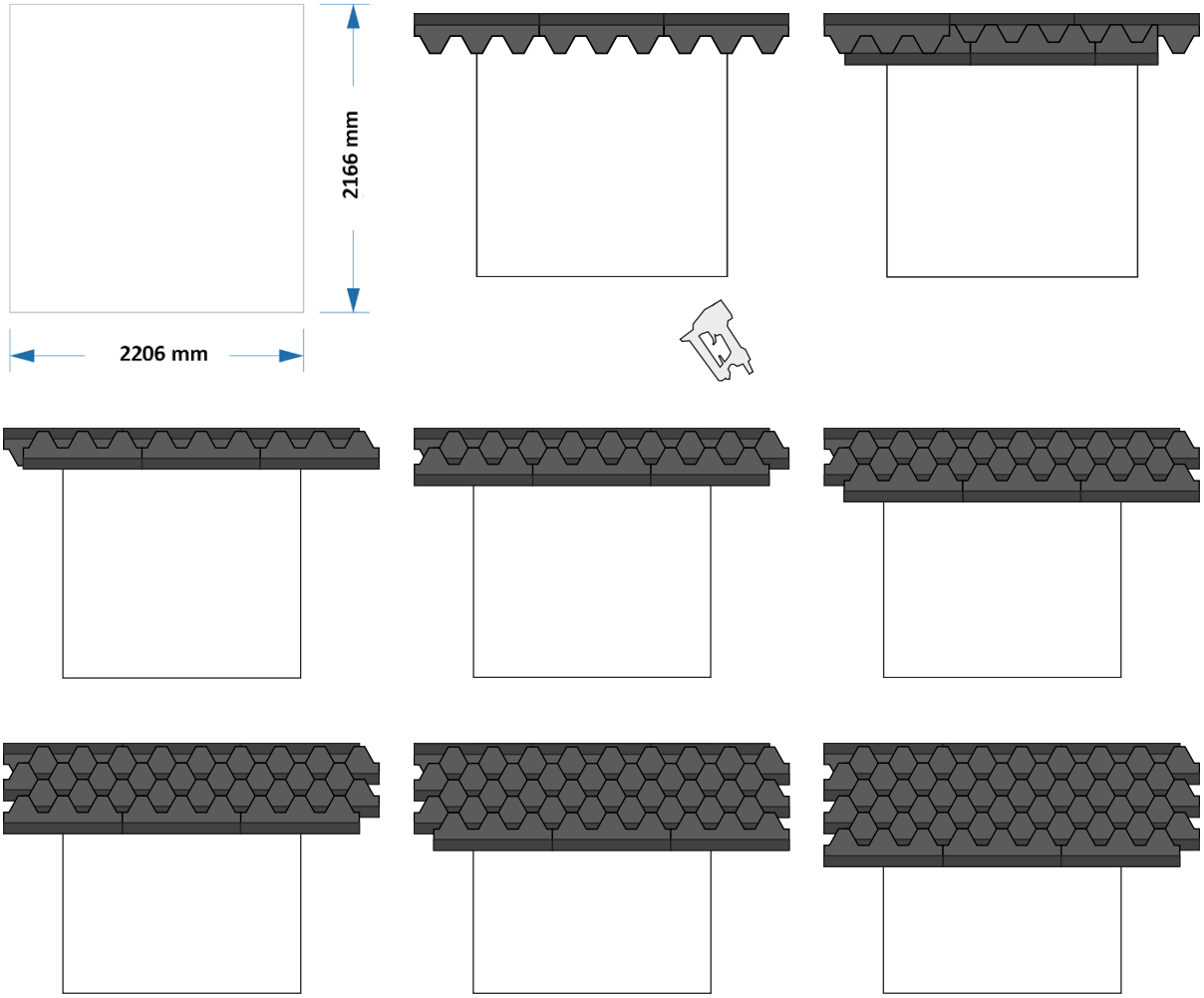

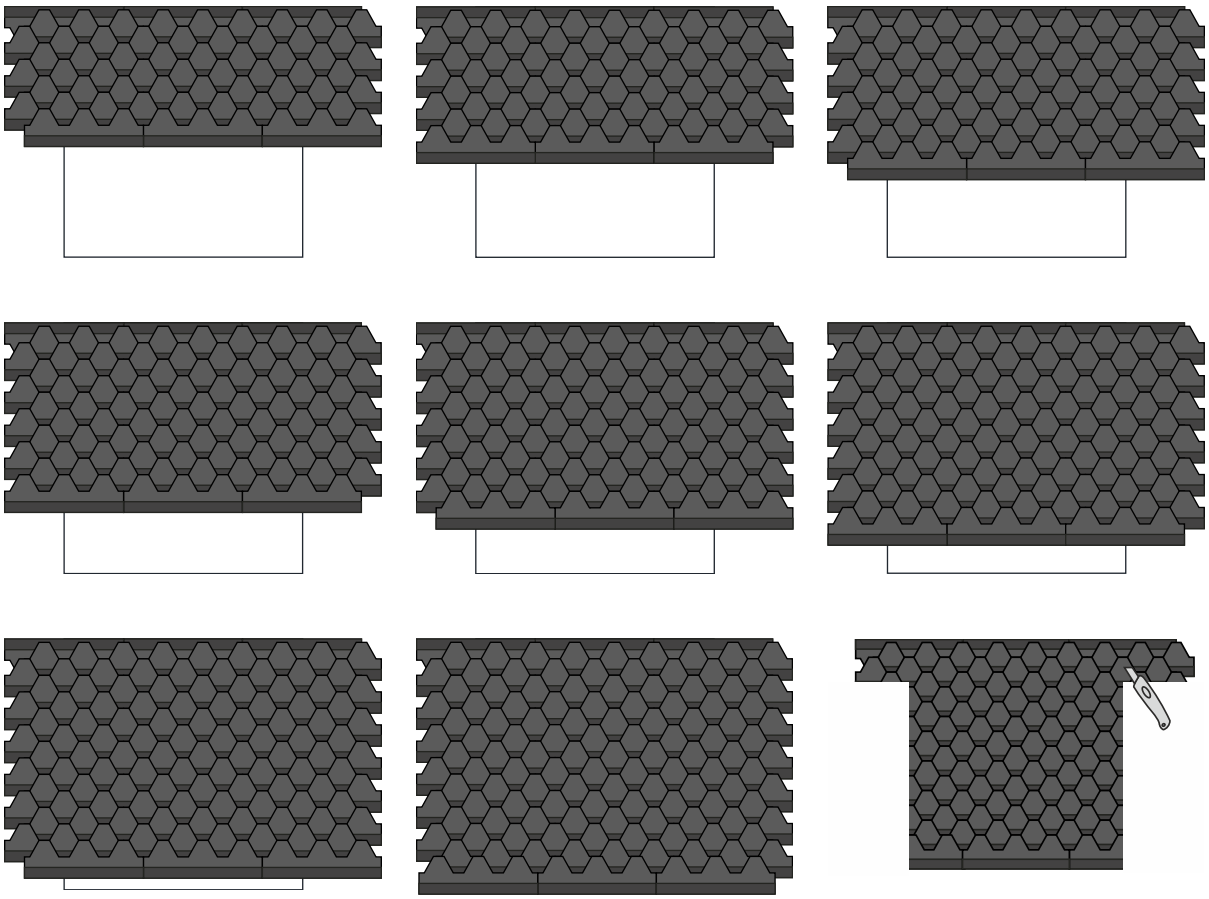

5.3. Saunaovn model: SCA-60

Generel information

Vejledningen gælder for saunaovnen. Den indeholder vigtige oplysninger om installation, drift og brug. Læs vejledningen, især sikkerheds- og betjeningsvejledningen, grundigt igennem, før du installerer og bruger saunaovnen, og opbevar den på et sikkert sted. Brug kun saunaovnen som beskrevet i denne vejledning for at forhindre utilsigtet personskade eller beskadigelse. Hvis saunaovnen overdrages til en tredjepart, skal denne vejledning også overdrages.

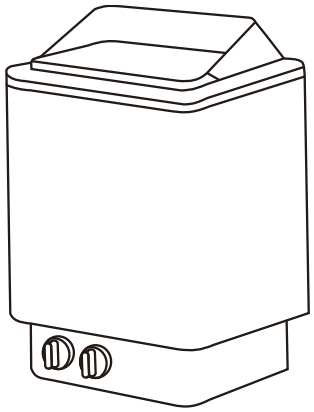

5.4. Sikkerhedsanvisninger

Risiko for personskade

Forkert håndtering af saunaovnen kan føre til kvæstelser.



- Installer **kun** saunaovnen, hvis leveringsomfanget er komplet og ubeskadiget.
- Risiko for elektrisk stød: Installations- og vedligeholdelsesarbejde på saunaovnen **skal** udføres af en kvalificeret elektriker.
- **Livsfare på grund af elektrisk spænding**: Der er umiddelbar livsfare ved berøring **af spændingsførende** dele. Beskadigelse af isoleringen eller enkelte komponenter kan være livstruende. -> Hvis isoleringen er beskadiget, skal du straks slukke for strømforsyningen og få den repareret.
- Sørg for, at saunaovnen er slukket efter brug, og at timeren er indstillet nøjagtigt på "**0**".
- Drej **ikke** for meget på timeren, da det kan resultere i, at saunaovnen ikke slukker og fortsætter med at køre uden tidsbegrænsning.
- Kast ikke med saunastenene.
- Placer ikke saunastenene mellem varmeelementerne.
- Undgå direkte tryk på varmelegemerne, når du stabler saunastenene.
- Placer de store saunasten nederst, når du fylder op. Sørg for, at de ikke placeres for tæt, så luften stadig kan cirkulere.
- Fjern ødelagte eller beskadigede sten fra saunaovnen.
- Placer ikke for mange saunasten på saunaovnen.
- Placer ikke nogen genstande på saunastenene, produktets ventilation skal garanteres.
- Overdreven fugt kan forårsage funktionsfejl i elektriske apparater.
- Hæld ikke for meget vand på saunastenene, da det kan føre til for varm vanddamp.

5.5. Installation og elektrisk tilslutning

Forsigtig: Læs installationsvejledningen helt igennem og omhyggeligt før brug.

- Installer **kun** din saunaovn, hvis leveringsomfanget er komplet og ubeskadiget.
- Sørg for, at alle komponenter er ubeskadigede.

Vær opmærksom på

For at undgå kortslutning eller udløsning af RCD-stikket anbefaler vi på det kraftigste, at du tilslutter produktet til et separat sikret kredsløb. Der kan opstå overbelastning, hvis der er flere elektriske apparater i gang samtidig på samme ledning, eller hvis der bruges en forlængerledning. Overhold venligst denne anbefaling, når du installerer din whirlpool, sauna eller infrarøde kabine. Du kan finde yderligere oplysninger i installationsvejledningen og de tekniske data.

Installation og elektrisk tilslutning af saunaovnen

Monter saunaovnen på væggen ved hjælp af det fastgørelsesmateriale, der følger med ovnen, i overensstemmelse med de mindste sikkerhedsafstande og volumener, der er angivet i fig. 1.

- Den elektriske tilslutning af saunaovnen må **kun** udføres af en kvalificeret elektriker under hensyntagen til de aktuelle, gyldige elektriske sikkerhedsbestemmelser.
- Saunaovnen kan monteres på bagvæggen i en højde på mindst 90 mm.
- Væggen bag ovnen må ikke beklædes med materialer som f.eks. asbest eller eternitplader, da denne type beklædning kan medføre høje temperaturer og risiko for forbrændinger.
- Brug kvalificerede materialer til lofter og vægge.
- Saunarørene skal forbindes til en vægmonteret samledåse. Samledåsen skal være stænktæt. Samledåsen skal være stænktæt og må ikke installeres højere end 500 mm over gulvet.
- Strømforsyningskablet skal være et REWE-gummiisoleret kabel eller mindst et tilsvarende kabel.

Ledningsdiagram

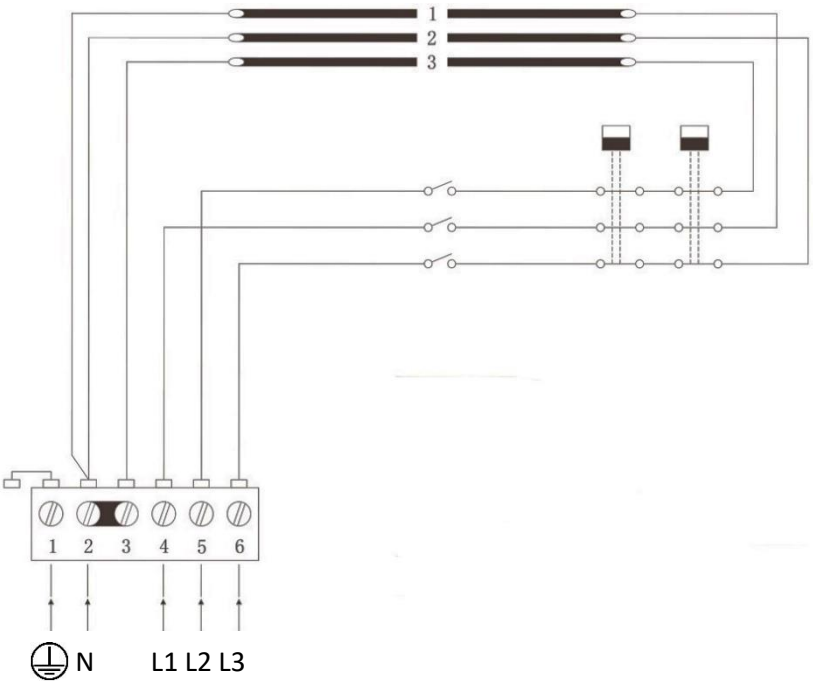

354SkSM 110A	Varmeelementer
Effekt KW	SEPC 64 2000W
6.0	1, 2, 3

L1 L2 L3:	Tilslutning af faserne
N:	Neutral leder
⏚	Jordforbindelse

Beskyttelsesgitter

Minimumsafstandene skal overholdes ved montering af beskyttelsesgitteret på saunaovnen.

Tilslutning af lamperne

Saunalamperne kan også tilsluttes i koblingsboksen. De kan bruge det samme tværsnit af tilslutningskablet som saunaovnen.

Vær opmærksom på dette: De øverste skruer skal spændes godt fast, og afstanden mellem skruehovedet og væggen skal være mindst 3 mm.

Installation af saunaovnen

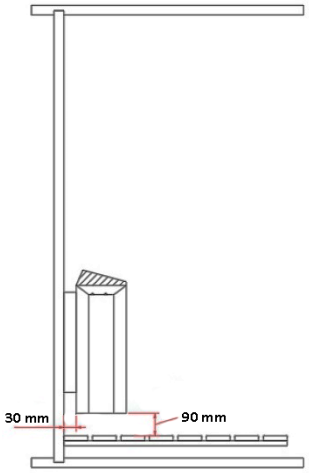

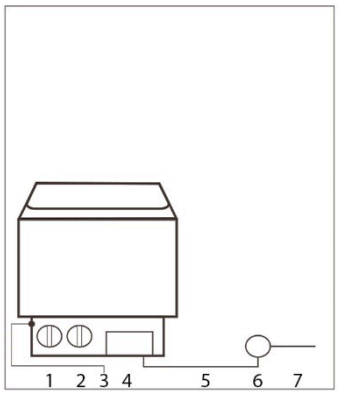

1 Netafbryder
2 Termostat
3 Temperaturregulator
4 Betjeningsenhed
5 Netkabel
6 Koblingsboks
7 Tilslutningskabel

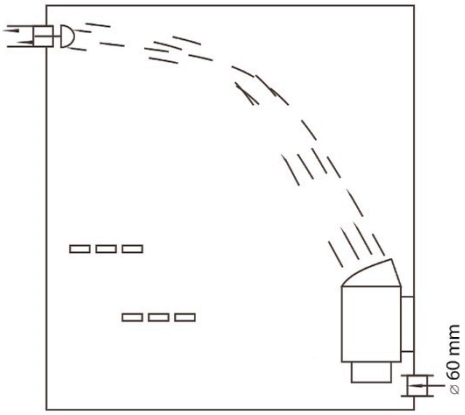

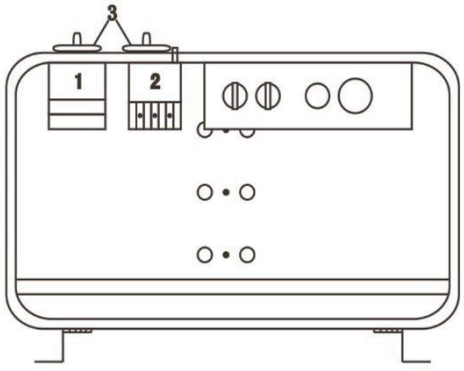

Model	Strøm	Kabel til	
FK-60	KW	380 V 3 ph 415 V 3 ph mm^2	220 V 1 ph 240 V 1 ph mm^2
	6.0	5 x 1.5	3 x 6

6. Anvendelse

6.1. Sikkerhedsanvisninger

Følgende sundheds- og sikkerhedsoplysninger skal læses omhyggeligt.

Risiko for personskade
Forkert håndtering under drift kan føre til kvæstelser.



- Der må ikke foretages ændringer på produktet.
- Før du tænder for varmeren, skal du sørge for, at der ikke er stablet genstande oven på produktet, og at de er på sikker afstand.
- Sørg for og kontrollér, at timeren er indstillet til **"0",** når du forlader saunaen.
- Drej **ikke** for meget på timeren, da det kan resultere i, at saunaovnen ikke slukker og fortsætter med at køre uden tidsbegrænsning.
- Børn på 6 år og derover må kun bruge saunaen under opsyn af en voksen.
- Produktet **skal være** under konstant opsyn under idriftsættelsen.
- **Risiko for forbrændinger**: Hold dig væk fra opvarmede og varme overflader. Rør ikke ved saunaovnen, saunastenene eller metalgenstande under opvarmning og saunagus.
- **Risiko for skoldning**: Hold mindst 30 cm afstand til den varme, opvarmede saunaovn.
- **Risiko for skoldning:** Hæld ikke vand på saunastenene, når der er nogen i umiddelbar nærhed af saunaovnen. Det varme vand kan sprøjte på saunabrugeren.
- **Risiko for at glide**: Pas på glatte gulve, når du går ind i saunaen.
- Hæld ikke for meget vand på saunastenene, da det kan føre til for meget varm vanddamp.
- Et saunabesøg kan forårsage medicinske problemer for saunabrugere. Følgende grupper af mennesker bør konsultere en læge på forhånd:
  Gravide, hjertesygdomme, højt blodtryk, kredsløbsproblemer, efter indtagelse af medicin, med diabetes, hvis du føler dig utilpas.
- En saunatur bør ikke vare længere end en halv time. Et for langt saunabesøg kan føre til hurtig hjerterytme, lette hjertesmerter, svaghedsfølelse eller svimmelhed. Hvis ovenstående symptomer opstår, skal saunagus afsluttes med det samme.
- Hvis man opholder sig i en varm sauna i længere tid, kan blodtemperaturen stige, hvilket kan have en negativ effekt på kroppen.
- Gå ikke ind i en varm sauna, hvis du lige har drukket.
- Sov ikke i en varm sauna.
- Opbevar ikke flasker med infusionsmiddel i saunaen.
- Drik noget væske efter saunaen.
- Hold din hud kølig, hvis det er nødvendigt.

Risiko for skader



- Før hver brug og med jævne mellemrum skal du kontrollere alle produktets fastgørelser for synlige skader. Vær særlig opmærksom på bærende komponenter. Tag produktet ud af drift i tilfælde af materielle ændringer eller skader. Kontakt producentens kundeservice for at få yderligere instruktioner og om nødvendigt reservedele.
- Kontroller fastgørelsesskruer osv. med jævne mellemrum, og efterspænd dem om nødvendigt.
- Brug ikke produktet til tørretumbling.

Risiko for kvæstelser og skader
Forkert håndtering under drift kan føre til kvæstelser og skader



- **Brandfare:** Anbring ikke genstande eller tæpper på saunaovnen. Tildækning kan medføre brandfare.
- **Brandfare**: En saunabeholder, der ikke er tilstrækkeligt fyldt med saunasten, udgør en brandfare.
- Tving **ikke saunastenene** ind mellem varmeelementerne.
- Saunastenene behøver **ikke at** passe og være placeret helt mellem varmeelementerne.

6.2. Første opstart

Saunaovnen og saunastenene afgiver lugt under opstart, så luft ud i saunakabinen efter opvarmning, så luften kan udskiftes. Ingen personer bør opholde sig i saunakabinen, når den først er varmet op.

6.3. Betjening

Vær opmærksom på dette! Rådfør dig med brandmyndighederne om brug af brandvægge og isolering. Ventilationsåbningerne må ikke isoleres.

- Saunaen kan maksimalt rumme 4 personer.
- Saunaovnen er udstyret med en timer og en temperaturkontrol, hvor tiden og temperaturen kan indstilles og reguleres. Saunaovnen kan slukkes ved at sætte timeren på **"0".**
- Tilstrækkelig luftcirkulation er afgørende for en saunatur. Luften i kabinen bør fornyes 6 gange i timen. Korrekt installeret ventilation skaber behagelige saunaforhold og sparer også energi.
- Luk ventilationsåbningerne for at opretholde temperaturen under saunagus.
- Ventilationsåbningerne må ikke blokeres under drift.
- Åbn ventilationen efter saunagus, så saunaen tørrer ud.
- Åbn også døren efter saunagus, så saunakabinen tørrer ud.
- Brug kun almindeligt drikkevand til optrækningen, ingen andre væsker kan beskadige varmeelementerne og gør garantien ugyldig.
- Brug ikke for meget vand til optrækningen, da det kan resultere i for meget varm vanddamp.
- Saunaovnens funktion er at bringe temperaturen i saunakabinen op på en passende og behagelig temperatur. Temperaturen bringes op på en passende temperatur på ca. + 65 °C i løbet af ca. en time.

6.4. Betjeningselementer

Kontrol af temperatur

Afhængigt af saunakabinens størrelse kan saunaovnen nå den forudindstillede temperatur på 30 til 60 minutter, som kan reguleres til en behagelig temperatur ved hjælp af termostaten. En termostat med trefasetilslutning kan sikre, at der opretholdes en behagelig temperatur i saunakabinen. Temperaturen indstilles ved hjælp af drejeknappen.

min.

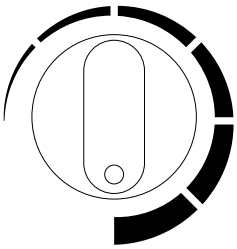

max.

Timer

Timeren er saunaovnens "slukkontakt", som skal indstilles nøjagtigt på **"0" for at** slukke den. Opvarmningstiden indstilles med drejeknappen.

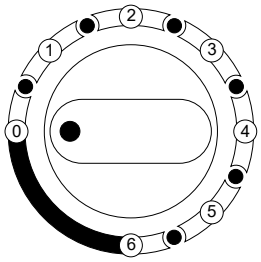

Tidsperiode **0 = slukket**
1 = 30 min
2 = 60 min
3 = 90 min
4 = 120 min
5 = 150 min
6 = 180 min

6.5. Saunasten og saunagus

Information om saunastenene

- **Anbefaling**: Rengør saunastenene for støv før første brug, og læg dem i en stak i saunaovnen.
- Placer de store saunasten nederst, når du fylder saunaovnen . Sørg for, at de ikke stables for tæt, luften **skal** stadig kunne cirkulere.
- Saunastenene skal være af den bedste kvalitet. Brug en solid saunasten, der er specielt egnet til brug i elektriske saunaovne.
- Læg tilstrækkeligt med saunasten (10 - 15 kg) i saunaovnen, når installationen af saunaovnen og kontrolboksen er afsluttet.
- Diameteren på saunastenene er normalt 5 til 25 cm.
- Saunastenene skal være lavet af en solid vulkansk sten, som f.eks. peridot.
- Brug ikke løse eller porøse keramiske sten, da de kan beskadige saunaen på grund af de høje temperaturer.
- Placer ikke saunastenene direkte på varmeelementerne.

Opblæsning af saunaen

- Luften i saunakabinen bliver tør, når den opvarmes og varmes op. En passende mængde vand på de varme saunasten bringer luftfugtigheden op på det rette niveau. Efter optrækket med øsen mærker huden effekten af den øgede luftfugtighed.
- Den rette luftfugtighed giver huden en naturlig svedtendens og en blid vejrtrækning. For høj temperatur og luftfugtighed kan give en ubehagelig fornemmelse. Et længere ophold i saunakabinen kan føre til en stigning i kropstemperaturen. Saunabrugeren skal føle sig godt tilpas
- Kapaciteten af den øse, der bruges til at hælde vand i, bør ikke overstige 200 ml.

7. Fejlfinding

Hvis der opstår fejl under brugen af produktet, skal du kontrollere følgende fejlårsager ved hjælp af nedenstående tabel. Hvis fejlen ikke kan afhjælpes, bedes du kontakte kundeservice:

Fejl	Mulig årsag	Løsning
Produktet vakler eller vibrerer	• Produktet står på en ujævn, løs overflade	• Placer produktet på en plan, fast overflade
Der slipper varme ud af produktet	• Glasdøren står på klem	• Luk glasdøren
Saunaovnen kan ikke tændes	• Ingen netspænding	• Kontrollér sikringen eller fejlstrømsafbryderen i strømforsyningen • Strømforsyningens hovedafbryder er slukket
Saunaovnen slukker ikke	• Timeren er ikke indstillet nøjagtigt til "**0**" • Timeren er blevet drejet forbi 0-positionen	• Indstil timeren nøjagtigt til "**0**" • Indstil timeren nøjagtigt til "**0**"
Saunaovnen fungerer ikke korrekt	• Beskyttelse mod overophedning er blevet udløst • Termostaten er ikke indstillet korrekt • Timeren er indstillet til "**0**"	• Kontakt kundeservice • Indstil temperaturen korrekt • Indstil timeren til on
Saunaovnen varmer ikke ordentligt op	• Varmeelementerne er ikke i orden • Temperaturen stiger ikke • Saunastenene ligger for tæt på hinanden • Ventilationen er lukket	• Kontrollér varmeelementerne • Øg temperaturen • Stabl saunastenene om, så luften kan cirkulere • Åbn for ventilationen
Saunaovnen opvarmes hurtigt, saunastenene opvarmes ikke ordentligt. Der løber vand ud bag saunastenene.	• Ventilation lukket • Termostaten regulerer temperaturen ned • Varmeeffekten er for høj	• Åbn for ventilationen • Kontakt kundeservice • Kontakt kundeservice

Fejl	Mulig årsag	Løsning
Lyde fra produktet	• Saunasten og produktdele kan lave lyde, når de varmes op eller køles ned. • Timeren tikker højt	• Ingen fejl • Ingen fejl

8. Vedligeholdelse og pleje

- Høj luftfugtighed i saunakabinen skader ikke træet.
- Saunakabinen skal udluftes godt efter saunagus, og der skal overholdes en passende tørrefase.
- Spray træet (vægge og bænke) i saunakabinen med vand.
- Tør træoverfladerne af med en fugtig klud.
- Afhængigt af brugen skal siddepladserne behandles med fint sandpapir mindst en gang om året.
- Hvis bænkene er meget snavsede, kan de rengøres med en 3 % brintoverilteopløsning.
- Nogle af saunastenene går naturligt i stykker under brug. Genopfyld saunaovnen med nye saunasten.
- Fjern saunastenene mindst en gang om året, og sæt dem på plads igen. Det gør saunaen mere effektiv og forebygger problemer med overophedning.



Desinfektionsmidler er meget ætsende!
Følg også anvisningerne fra producenten af rengørings- eller desinfektionsmidlet.
Brug beskyttelseshandsker ved rengøring.

- Efter installationen skal saunaens ydervægge glaseres med en kommercielt tilgængelig træbejdse, og belægningen skal kontrolleres årligt og eventuelle defekte områder repareres.



Lakér, lasér eller imprægner **aldrig** indersiden af saunakabinen eller andre trægenstande (bænke, beskyttelsesgitter osv.). Disse overflader udvikler giftige gasser, når saunakabinen opvarmes.

9. Demontering

9.1. Sikkerhedsanvisninger

Risiko for personskade
Forkert håndtering under demontering kan føre til skader



- Afbryd produktet fra strømforsyningen før demontering. Kontakt med spændingsførende komponenter kan medføre elektrisk stød, som kan føre til forbrændinger eller død.
- Produktet har en høj vægt og store dimensioner; der kræves mindst 3 personer til adskillelse.
- Sørg for, at produktet ikke kan falde ned, før det afmonteres.

Afmontering af produktet skal ske i omvendt rækkefølge af monteringen. (**se kapitlet Montering**)

10. Bortskaffelse



- Bortskaf produktet og alle komponenter i overensstemmelse med lokale og landespecifikke regler, så du undgår at skade miljøet.
- Vores emballage er fremstillet af miljøvenlige materialer. Disse kan genbruges og fungerer dermed som værdifulde råmaterialer. Bortskaf emballagematerialet (pap, snavset emballage osv.) separat og korrekt i overensstemmelse med de gældende nationale bestemmelser.
- Kontakt producenten, hvis du er i tvivl om bortskaffelsen.
- Du kan også få oplysninger om korrekt bortskaffelse hos de lokale affaldscentre.

Elektrisk og elektronisk udstyr - information til private husholdninger

Loven om elektrisk og elektronisk udstyr (ElektroG) indeholder en lang række krav til håndtering af elektrisk og elektronisk udstyr. De vigtigste er opsummeret her.

1. Separat indsamling af gamle apparater

Elektrisk og elektronisk udstyr, der er blevet til affald, kaldes for affaldsudstyr. Ejere af gamle apparater skal bortskaffe dem separat fra usorteret husholdningsaffald. De skal adskille brugte batterier og akkumulatorer, der ikke er indkapslet i det gamle apparat, samt lamper, der kan fjernes fra det gamle apparat uden at ødelægge dem, fra det gamle apparat uden at ødelægge dem, før de afleverer dem på et indsamlingssted. Adskil gamle apparater for at forberede dem til genbrug.

2. Muligheder for at aflevere gamle apparater

Ejere af gamle apparater fra private husholdninger kan aflevere dem på de offentlige renovationsmyndigheders indsamlingscentre eller på de tilbagetagningssteder, der er oprettet af producenter eller distributører i overensstemmelse med ElektroG. En online-liste over indsamlings- og tilbagetagningscentre kan findes på hjemmesiden: https://www.stiftung-ear.de eller https://www.take-e-back.de.

3. Meddelelse om databeskyttelse

Gamle apparater indeholder ofte følsomme persondata. Dette gælder især for informations- og telekommunikationsteknologiske enheder som computere og smartphones. I din egen interesse skal du være opmærksom på, at hver slutbruger er ansvarlig for at slette dataene på de gamle enheder, der skal bortskaffes.

4. Distributørernes tilbagetagningsforpligtelse

Distributører med et salgsareal for elektrisk og elektronisk udstyr på mindst 400 meter^{2}og distributører af fødevarer med et samlet salgsareal på mindst 800 meter^2, som udbyder og stiller elektrisk og elektronisk udstyr til rådighed på markedet flere gange pr. kalenderår eller på permanent basis, er forpligtet til at

- ved levering af et nyt elektrisk eller elektronisk apparat til en slutbruger på leveringsstedet eller i umiddelbar nærhed gratis at tage et gammelt apparat af samme type, som i alt væsentligt opfylder de samme funktioner som det nye apparat, tilbage fra slutbrugeren, og
- på slutbrugerens anmodning gratis at tage gamle apparater, der ikke overstiger 25 cm i nogen ydre dimension, tilbage på detailforretningen eller i umiddelbar nærhed heraf; tilbagetagningen må ikke være knyttet til købet af et elektrisk eller elektronisk apparat og er begrænset til tre gamle apparater pr. apparattype.

5. Betydningen af symbolet med den overkrydsede skraldespand på hjul



Symbolet med den overkrydsede skraldespand på hjul, der regelmæssigt vises på elektriske og elektroniske apparater, angiver, at det pågældende apparat skal indsamles separat fra usorteret kommunalt affald ved slutningen af dets levetid.

- Producentens registreringsnummer
- Vi er registreret som producent i henhold til ElektroG hos den ansvarlige Stiftung Elektro-Altgeräte Register (Nordostpark 72, 90411 Nürnberg) under følgende registreringsnummer: WEEE reg. nr. DE86467979

Home Deluxe GmbH
Schanzeweg 2
32312 Lübbecke
Lübbecke, Tyskland
Tlf: +49 (0)5743 6181-0
www.home-deluxe-gmbh.de

GA-048-01-TALO_L
2023/05